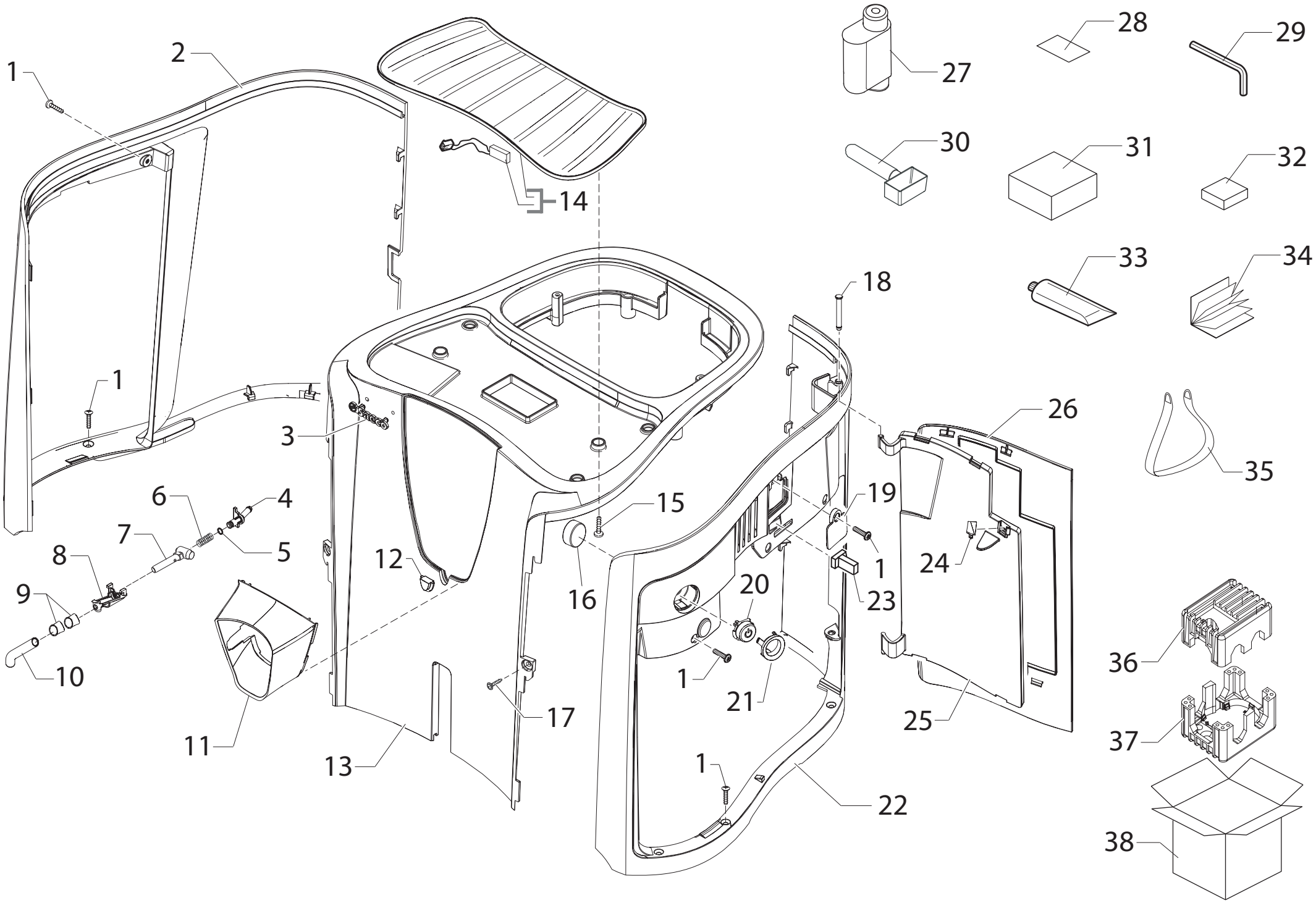
1
2
14
27
28
29
30
31
32
33
34
18
1
3
26
35
6
4
7
5
8
9
10
12
15
16
19
1
24
23
20
1
21
17
11
13
25
36
37
1
22
38

E74112 SUP030BD

Pos	Artikel-Nr.	Beschreibung
1	129914102	Torx-Schraube 35x12 WN 1423 verz
2	11005437	Seitenteil anthr. links P124 V2
3	11002297	Saeco Logo
4	11000294	Raccord zu Heißwasserrohr schwar
5	12000414	O-Ring 0030-15 EPDM/FDA
6	11000759	Feder zu Heisswasserrohr
7	11000293	Heisswasser-Rohr, schwarz
8	11002275	Support Heißwasserrohr silber
9	11000596	Verbrennungsschutz HWD-Rohr P124
10	11000593	HWD-Rohr P124
11	11002266	Kaffeeauslaufabdeckung silber P1
12	11000580	Scheibe zu LED Tassen
13	11003179	Gehäuseoberteil/Front, silber
14	11003176	Tassenwarmhalteplatte P-Ring
15	129573402	Linsenschraube M4x10 DIN7985, ve
16	11003076	MagnService ø12 P124
17	U140.014	Blechschraube 3,5x16 DIN 7505 B
18	11000581	Scharnierstift Tür P124
19	11002265	Abdeckung Auslesegerät grau
20	11006668	Hauptschalter_ON/OFF_2007
21	11002290	Rahmen anthr. Hauptschalter P124
22	11002260	Seitenteil anthr. rechts P124
23	149254400	Taste "PUSH" A4U66A-6X-000
24	145898750	Türverriegelung P124
25	11000283	Türe schwarz P124
26	11002246	Seitentür rechts grau
27	223070200	Aqua Prima einzeln
28	0301.961	Teststreifen für Wasserhärte
29	NV99.055	Sechskantschlüssel SW 5
30	146680850	Kaffeemeßlöffel Incanto
31	13000201	Verpackungskarton Zubehörbox P12
32	11005082	Kit Saeco Powder + Reinigungstab
33	1501.098	
34	15001005	Bedienungsanleitung Primea Touch
34	15001007	
35	13000083	Trageband l=1550mm H=400
36	13000081	Styroporeinsatz oben Primea
37	13000082	Styroporeinsatz unten P124
38	13000500	Lithokarton Primea V2

Pos	Artikel-Nr.	Beschreibung

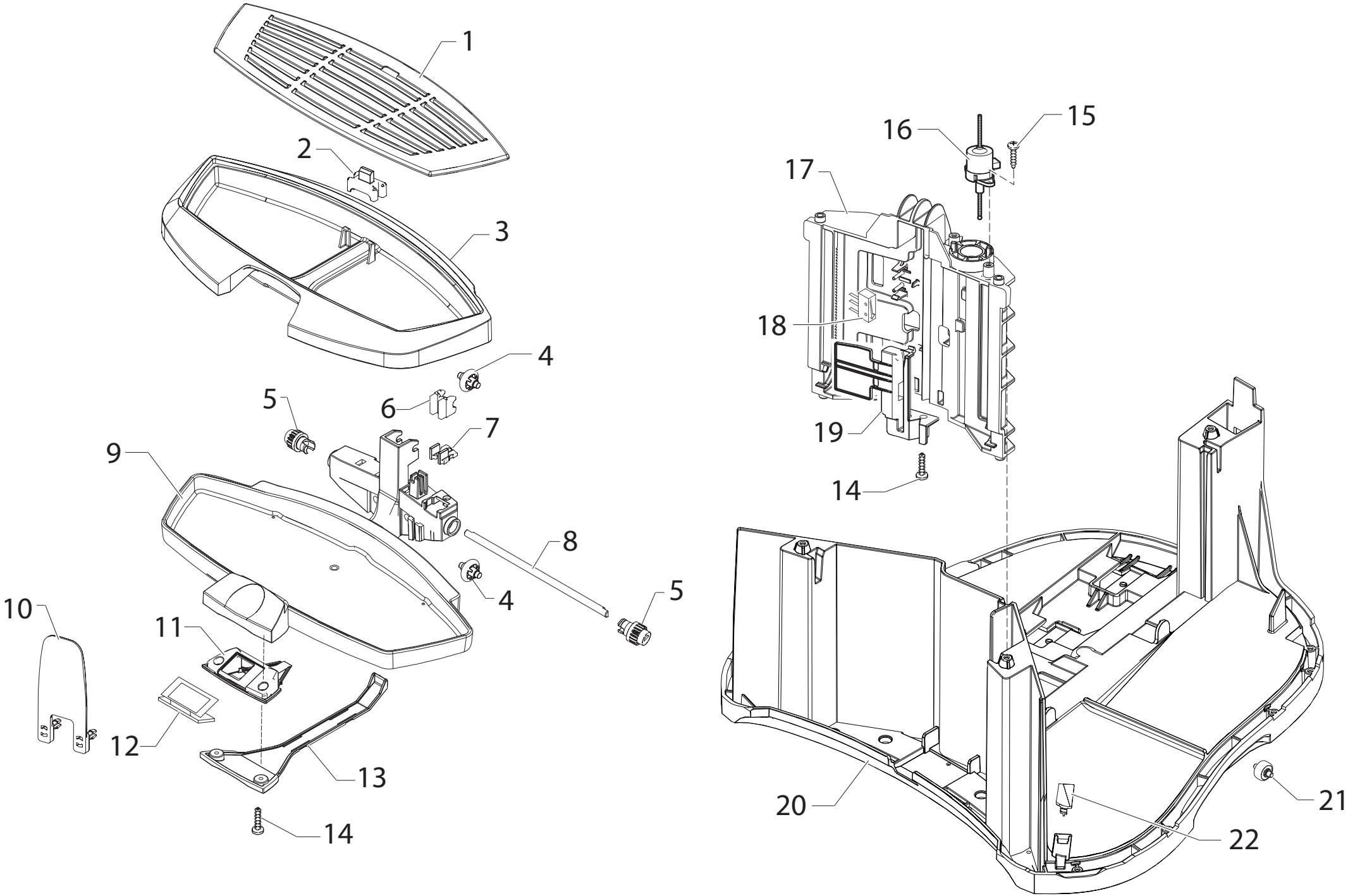
1
2
3
4
5
6
7
8
9
10
11
12
13
14
15
16
17
18
19
20
21
22

E74112 SUP030BD

Pos	Artikel-Nr.	Beschreibung
1	11005116	Abtropfgitter Edelstahl
2	11005388	Schwimmer, rot
3	11007935	Abtropfschale grau 2007
4	11000113	Laufrad Suppport Tassenlift
5	11000081	Zahnrad Z=17 Support Tassenlift
6	11000224	Halterung Laufrad P124
7	11000115	Halterung Welle Tassenliftmotor
8	11000586	Welle Zahnrad Z=17 P124
9	11002273	Support Tassenlift grau
10	11002269	Abdeckung Tassenlift silber P124
11	11000588	Gummihalterung Sensoren P124
12	11000585	Sensoren AUF/AB Tassenlift P124
13	11000070	Abdeckung Sensoren AUF/AB P124
14	U140.006	Linsen-Blechsch.2,5x10DIN7505 ve
15	U140.014	Blechschraube 3,5x16 DIN 7505 B
16	12000065	Motor Tassenlift P124
17	11000114	Führung/Aufnahme Tassenlift P124
18	11000662	Microschalter Tassenlift P124
19	11002293	Abdeckung Mikroschalter unten P1
20	11007725	Gehäusegrundplatte
21	11000223	Rad schwarz zu Gehäuseboden
22	11000273	Verschluss Gehäuseboden

Pos	Artikel-Nr.	Beschreibung

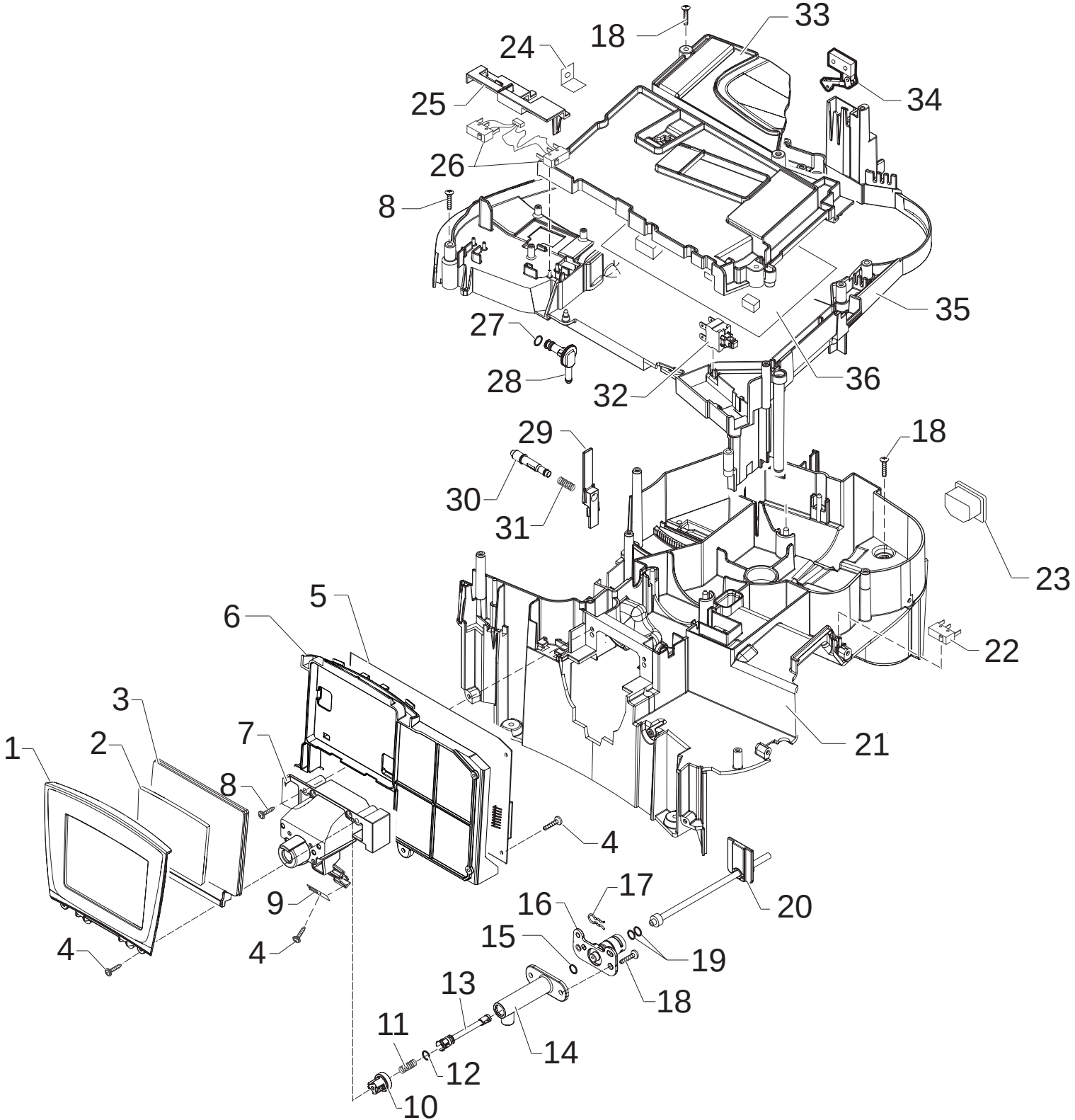
1
2
3
4
5
6
7
8
9
10
11
12
13
14
15
16
17
18
19
20
21
22
23
24
25
26
27
28
29
30
31
32
33
34
35
36

E74112 SUP030BD

Pos	Artikel-Nr.	Beschreibung
1	11006032	Frontblende_Display_silber
2	12000000	Display Primea Cappuccino Touch
3	11000776	Dichtung Touch Screen P-Touch
4	U140.006	Linsen-Blechsch.2,5x10DIN7505 ve
5	11007027	Steuerplatine CPU 2007 230V
6	11005488	Support Touch-Screen/CPU 2007
7	11005498	Support SBS
8	U143.009	Spax-Schraube 3,5x30 verz.
9	11000686	Steuerung LED Tassen
10	149198700	Halterung zu Ventilspindel
11	126772518	Feder zu Ventilspindel Cremaeins
12	140326661	O-Ring 0040-20 EPDM
13	140640200	Ventilspindel Cremaeinstellung
14	11000290	Kaffeeauslaufrohr, schwarz
15	12000070	O-Ring Silicon 0060-15
16	11002130	SBS Zugang Kaffeeauslauf
17	9011.144	Sicherungsfeder Schlauch VI, RO
18	U140.014	Blechschraube 3,5x16 DIN 7505 B
19	140328059	O-Ring 2015 Silikon/Teflon
20	11007459	Teflonschlauch 2x4 l=110
21	11005439	Mittlere Montageplatte schwarz P
22	11000606	Mikroschalter Gehäusetürre
23	12000280	Netzanschluss
24	12000071	Schutzleiteranschluss 6,3 d=4,3
25	11000564	Schieber Microschalter Cappuccin
26	11000663	Mikroschalter Milchbehälter P124
27	11000193	Dichtung z. Raccord Milchauslauf
28	11002191	Raccord schwarz Milch/Dampf
29	11000291	Scheibe zu Raccord Milch/Dampf
30	11002186	Halterungsschl. z.Racc.Milch/Dam
31	11001694	Feder zu Milchauslaufrohr
32	11007060	Netzschalter allpoilg
33	11000570	Abdeckung zu Steuerplatine
34	11002857	Mikroschalter incl.Kabel Bohnenb
35	11005450	Obere Montageplatte Primea TP V2
36	11007029	Leistungsplatine Primea (2007)

Pos	Artikel-Nr.	Beschreibung

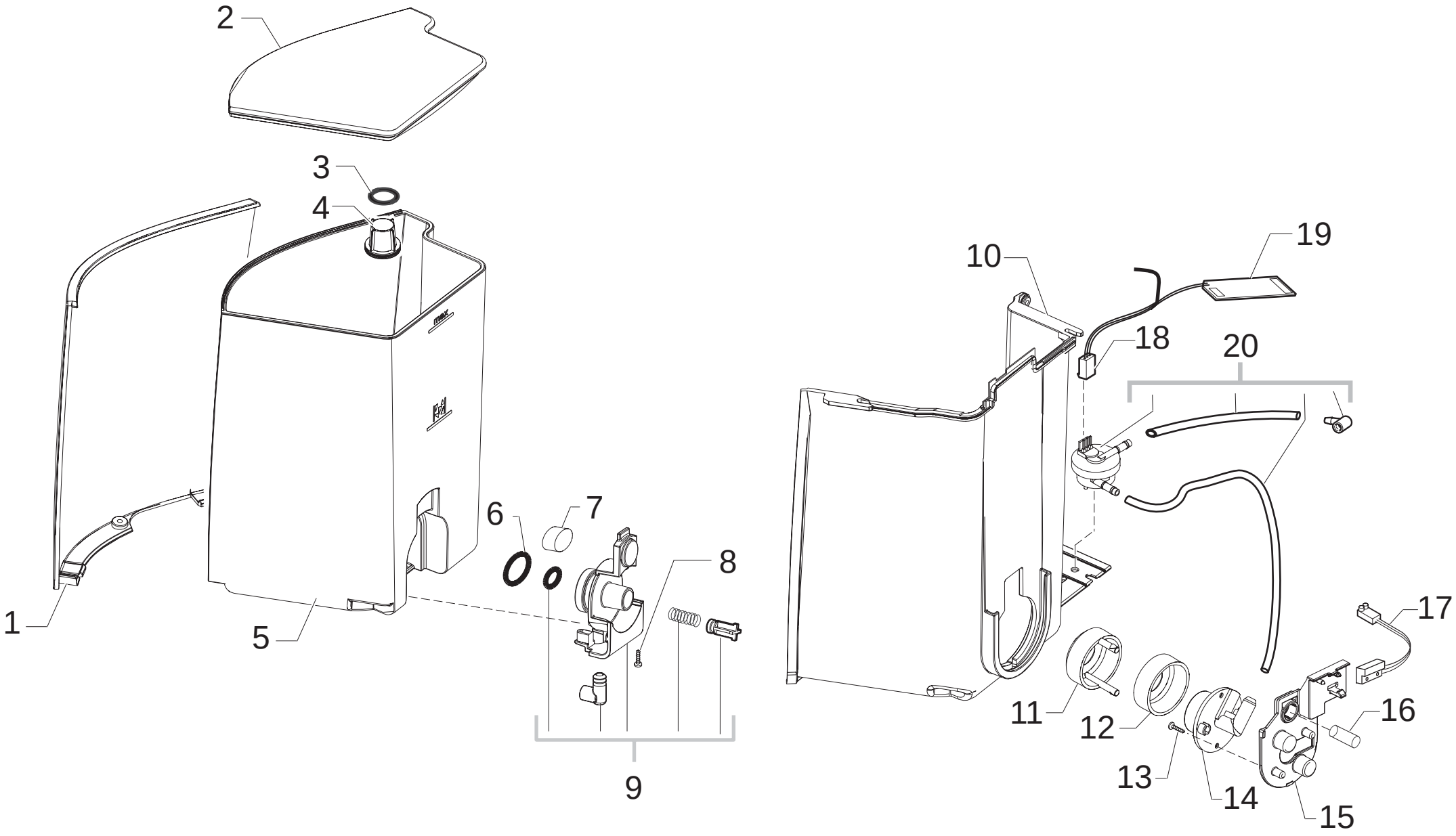
2
3
4
1
5
6
7
8
9
10
19
18
20
11
12
13
14
15
16
17

E74112 SUP030BD

Pos	Artikel-Nr.	Beschreibung
1	11002284	Wassertankabdeckung grau
2	11000250	Wassertankdeckel
3	140328461	O-Ring 0019-10 Wasserfilter im T
4	144650800	
5	11000228	Wassertank
6	NM01.016	O-Ring 3068 Silicon
7	11003076	MagnService ø12 P124
8	U140.006	Linsen-Blechsch.2,5x10DIN7505 ve
9	20000452	Wassertankausgang kplt.
10	11004787	Aufnahme Wassertank schwarz P-DU
11	11000255	Ventilkappe P124
12	12000168	Lippendichtung P124
13	129535721	Senkkopfschraube 3,5 x 9,5
14	11000254	Ventilunterteil P124
15	11000253	Halterung Ventilunterteil P124
16	11003040	Walze D=10 z.Support Wasserbehäl
17	11002854	Sensorkabel
18	11000608	Stecker kplt. 6-polig Niveau+Tur
19	11000651	Sensorsteuerung Wasserstand
20	11007554	Turbine kplt.

Pos	Artikel-Nr.	Beschreibung

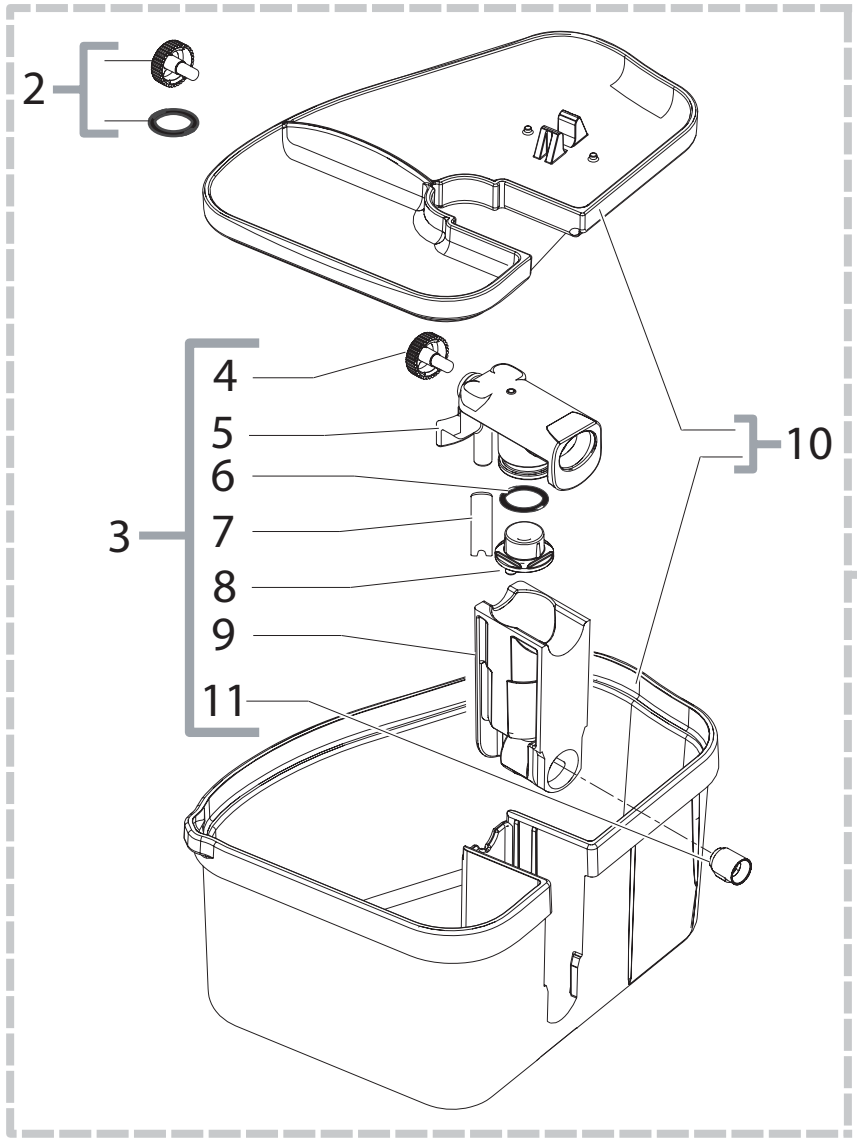
2
4
5
6
7
8
9
11
3
10
1

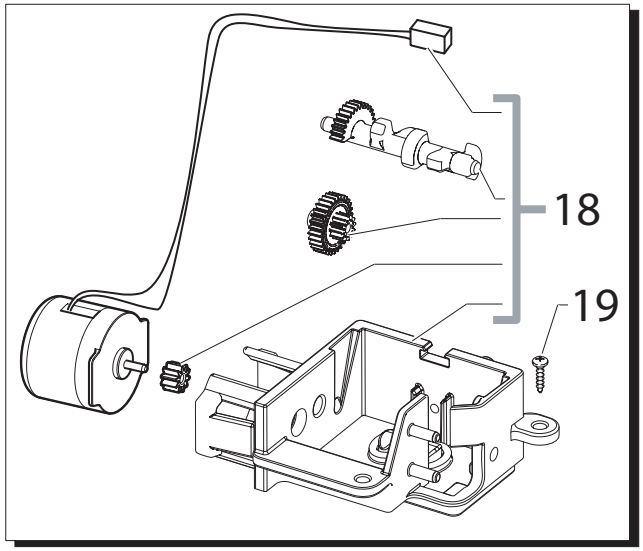
18
19

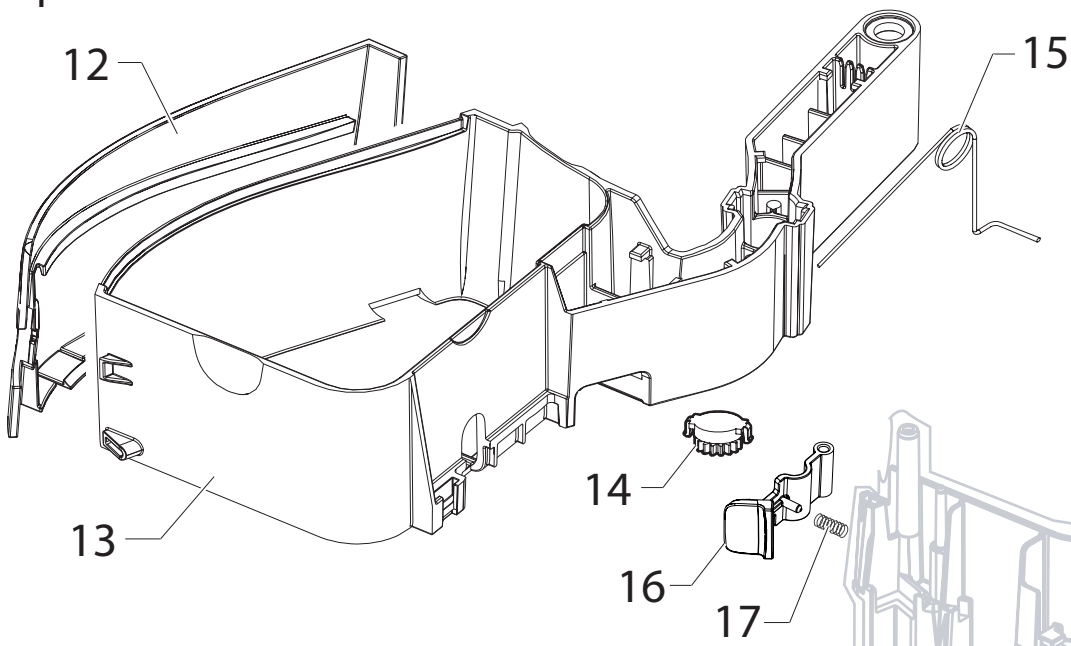
12
15
13
14
16
17

E74112 SUP030BD

Pos	Artikel-Nr.	Beschreibung
1	20000710	Kit Cappuccinatore V2 Primea
2	11006010	WartungssService (Regulierstift+
3	20000454	Cappuccinatore kplt.
4	11005218	Regulierstift weiß Primea
5	11005215	Oberteil Cappuccinatore schwarz
6	140322261	O-Ring 2050 EPDM
7	11005462	Silikonschlauch sz. 3,5x6, l=50m
8	11005216	Venturiventil
9	11005217	Unterteil Cappuccinatore
10	20000540	Milchbehälter mit Deckel kplt.
11	11004917	Gummiauslauf Milchbehälter
12	11005455	Abdeckung Milchbehälter grau 200
13	11005438	Support Milchbehälter 2007
14	11000679	Zahnrad zu Milchauslaufrohr
15	11000739	Feder zu Halterung Milchbehälter
16	11005393	Verschluß anth. Milchschublade P
17	11005395	Feder Milchbehälterverschluß
18	11005293	Cappuccinatore Ventil kplt.
19	U140.006	Linsen-Blechsch.2,5x10DIN7505 ve

Pos	Artikel-Nr.	Beschreibung

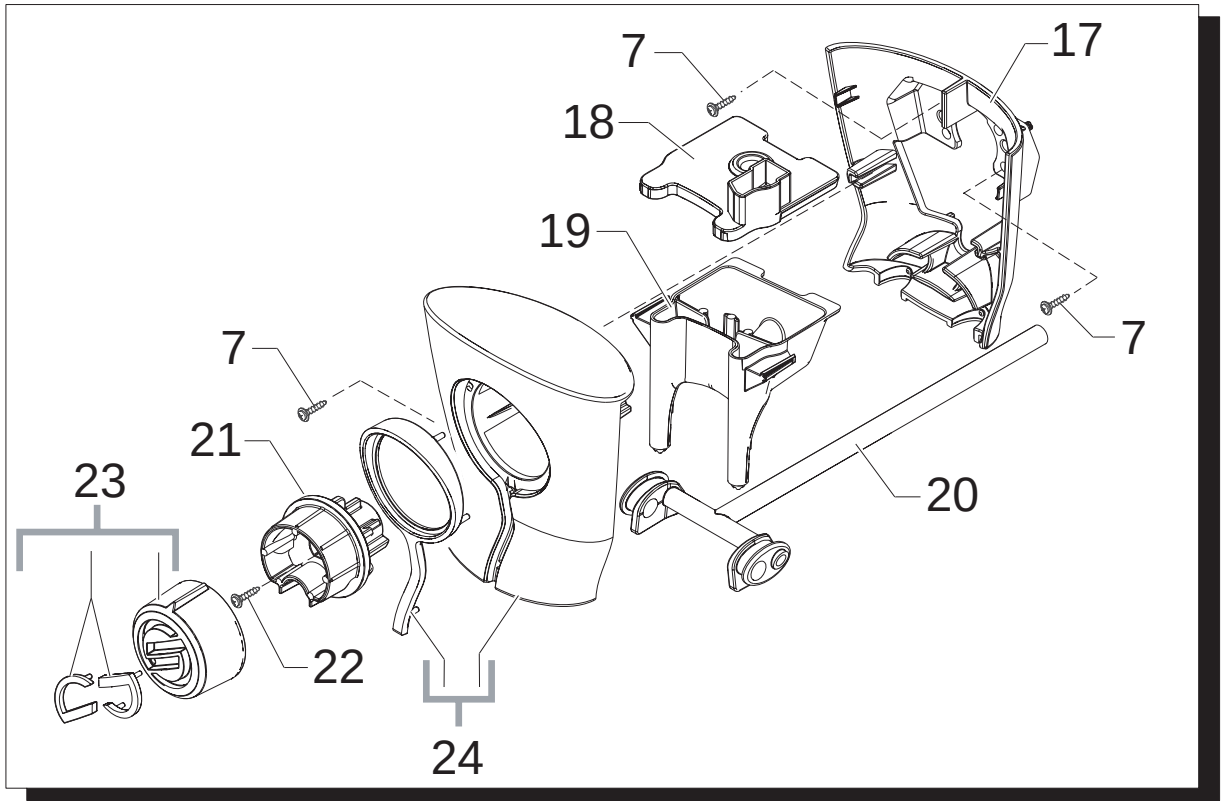
7
17
18
19
7
7
21
23
20
22
24

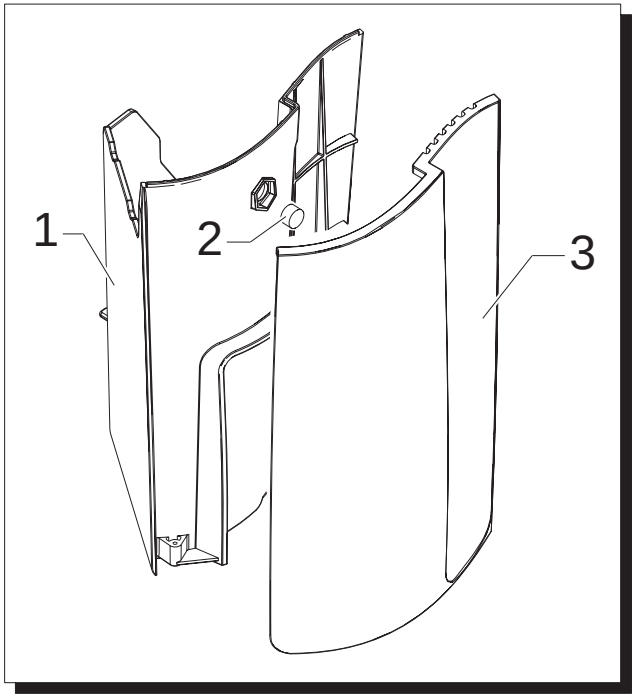
1
2
3

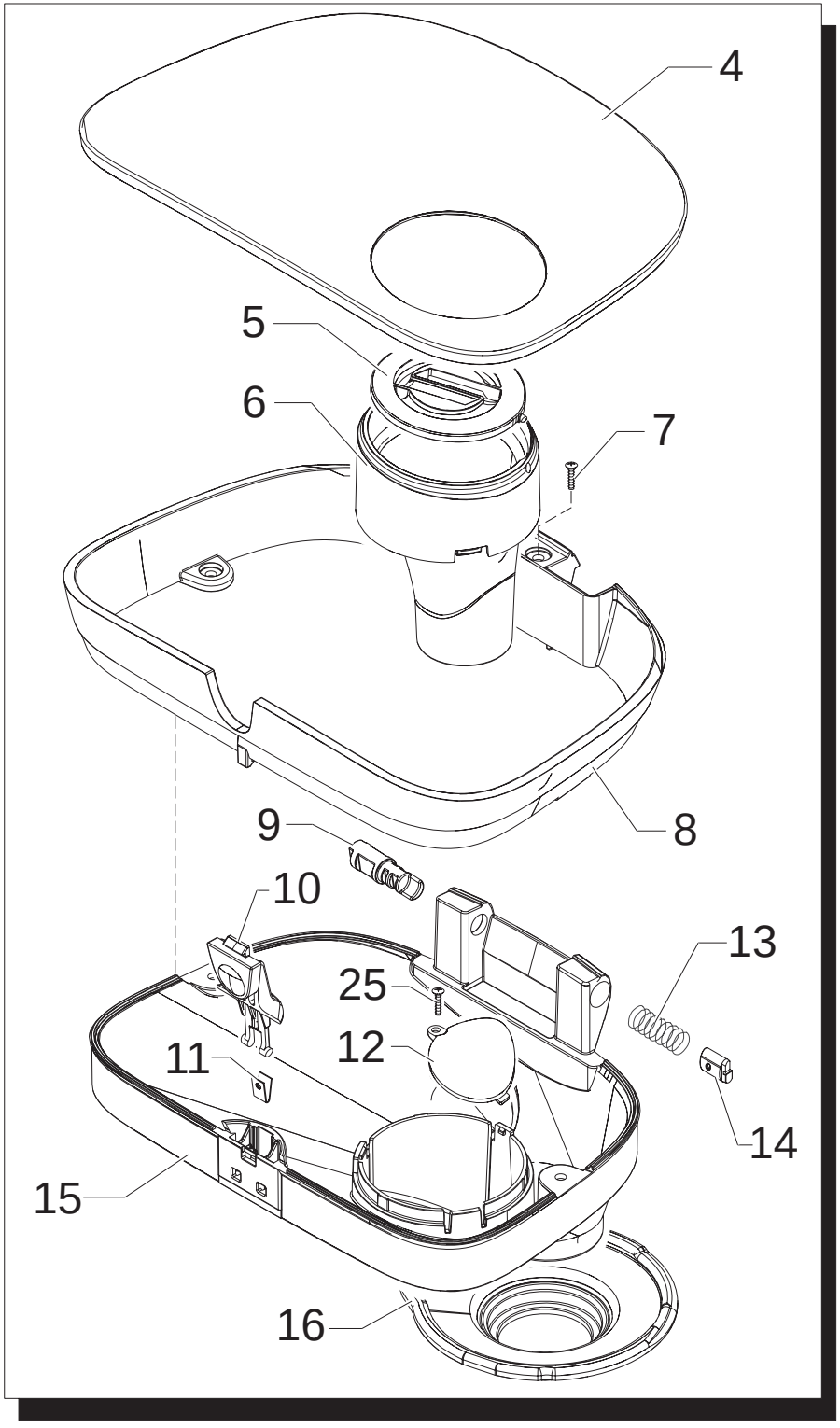
4
5
6
7
8
9
10
13
25
12
11
14
15
16

E74112 SUP030BD

Pos	Artikel-Nr.	Beschreibung
1	11005849	Schublade Kaffeesud schwarz P-DU
2	11003040	Walze D=10 z.Support Wasserbehäl
3	11006474	Abdeckung Satzbehälter grau
4	11006148	Bohnenbehälterdeckel Primea
5	11000061	Deckel Kaffeemehltrichter P124
6	11000060	Trichter Pulverdosierer, transp.
7	U140.014	Blechschraube 3,5x16 DIN 7505 B
8	11000048	Halterung Bohnenbehäl. transpar.
9	11002571	Schaltwelle Mikroschalter Bohnen
10	11007379	Taste Bohnenbehälterdeckel P-DUO
11	11001693	Feder Taste Bohnenbehälterdeckel
12	11002294	Deckel Mahlgradeinstellung
13	11000790	Feder für Bohnenbehälter P124
14	147472750	Scharnier Bohnenbehälterdeckel I
15	11000066	Bohnenbehälter schwarz P124
16	11000191	Dichtung zu Bohnenbehälter
17	11004694	Kaffeeauslaufabdeckung chrom hin
18	11000192	Deckel schwarz zu Kaffeeauslauf
19	11000285	Kaffeeauslauf schwarz P124
20	11002187	"Milchauslaufschlauch ""T"" P124
21	11007420	Halterung Drehknopf SBS sw
22	129512921	
23	11007378	Drehknopf SBS Ventil Chrom
24	11005496	Kaffeeauslaufabdeckung chrom vor
25	U140.006	Linsen-Blechsch.2,5x10DIN7505 ve

Pos	Artikel-Nr.	Beschreibung

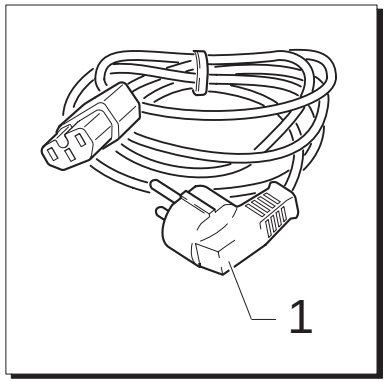
1

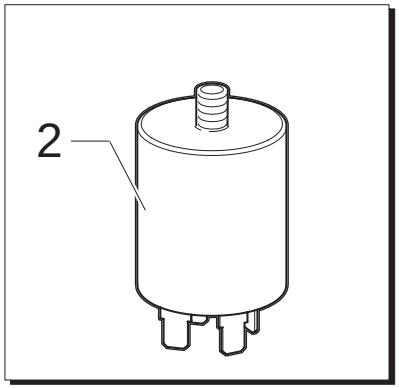
2

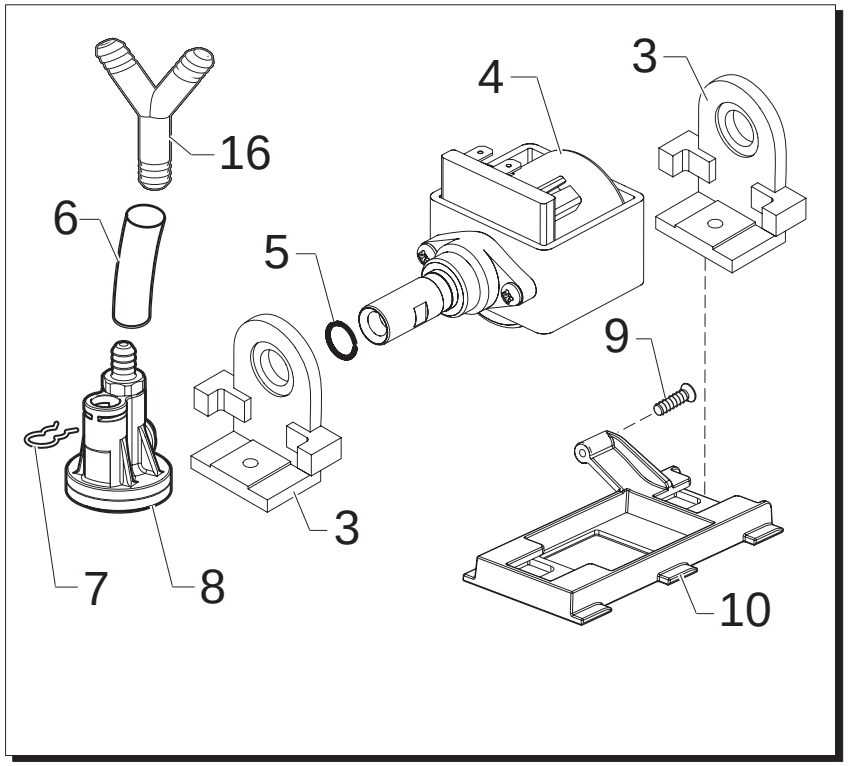
16
6
5
4
3
9
3
7
8
10

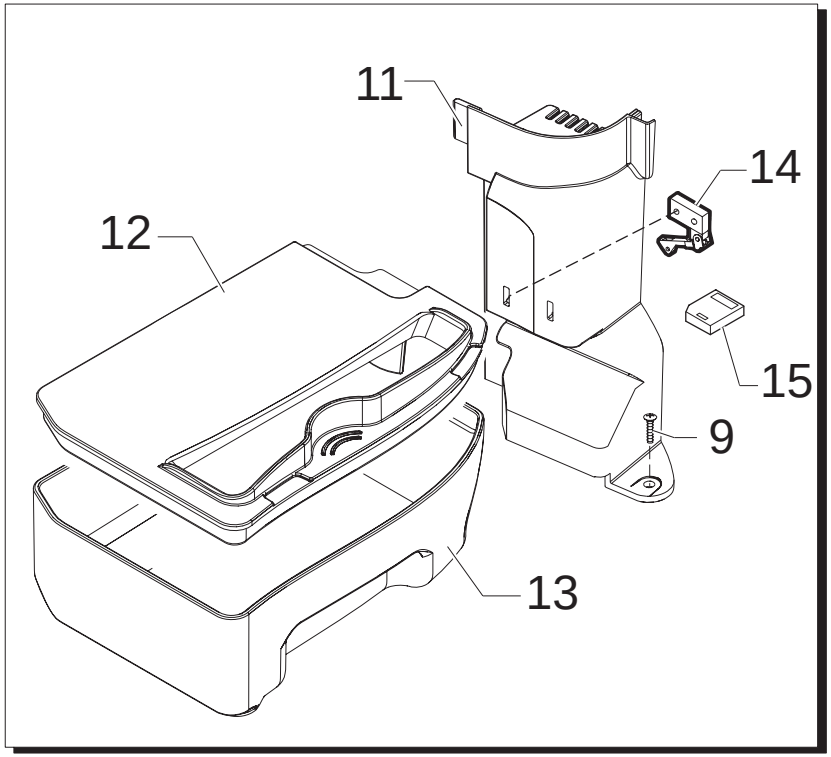
11
14
12
15
9
13

E74112 SUP030BD

Pos	Artikel-Nr.	Beschreibung
1	183911050	NServicezkabel schwarz L=1200mm
1	183930650	Netzkabel sz L=1200mm
2	12000005	NServicezfilter 10A P124
3	11001302	Pumpenhalterung schwarz
4	12000140	Pumpe Ulka EX 5 230V/50HZ
5	140321961	O-Ring 2031 EPDM
6	JS01.022	Siliconschlauch 5x10 TX1 meterwa
7	9011.144	Sicherungsfeder Schlauch VI, RO
8	229452100	Ausgleichs- u. Überdruckventil k
9	U140.014	Blechschraube 3,5x16 DIN 7505 B
10	11000063	Support zu Pumpe P124
11	11000080	Support zu Sensor Abtropfschale
12	11002466	Wasserabtropfschaledeckel intern
13	11000277	Tropflade Brühgruppe P124
14	11000664	Microschalter Restwasserschublad
15	11000651	Sensorsteuerung Wasserstand
16	NV99.004	T-Raccord Moroni 8026047 d=8 mm

Pos	Artikel-Nr.	Beschreibung

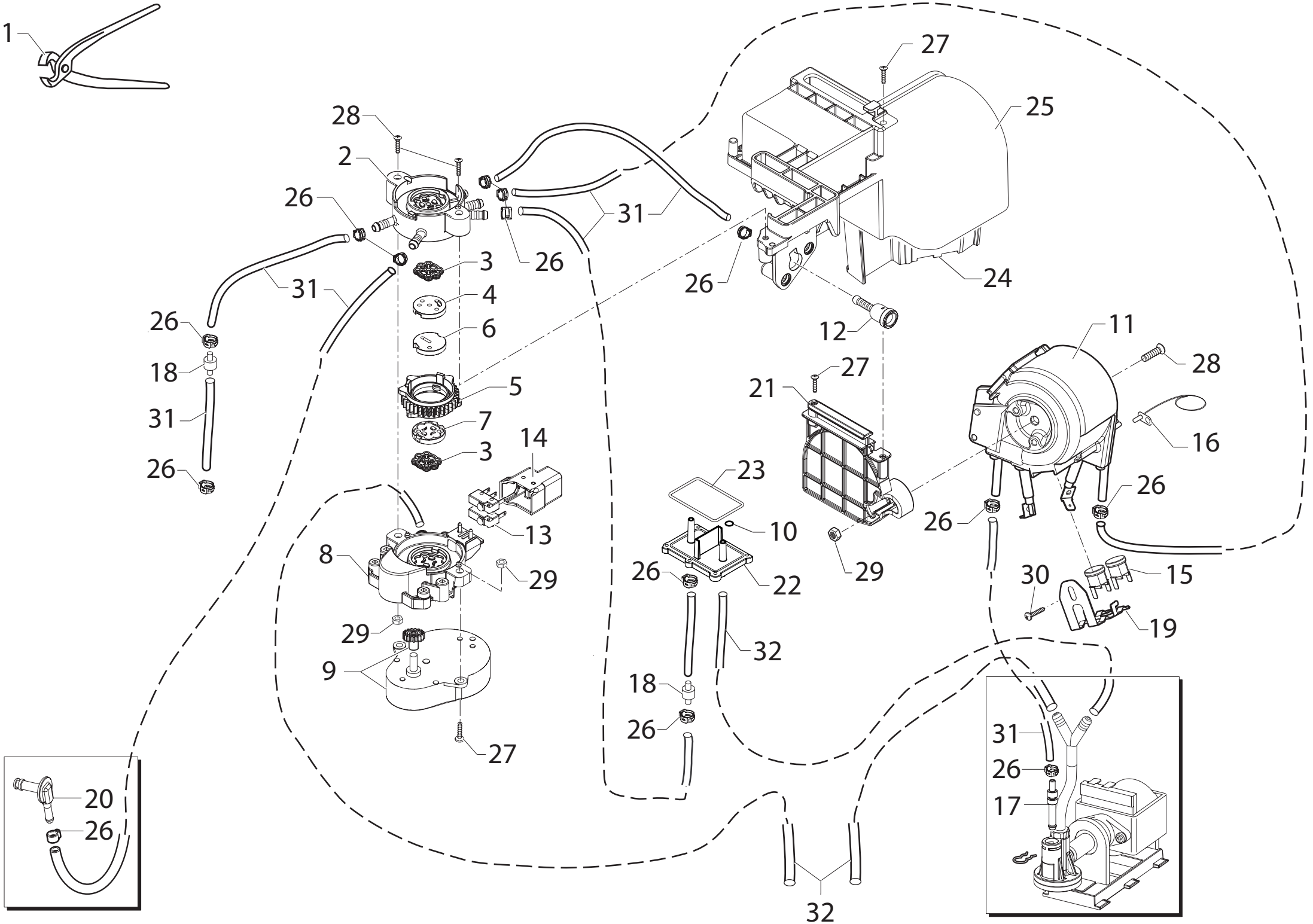
1
28
2
26
3
4
6
5
7
3
14
13
8
29
29
9
27
31
26
18
31
26
26
31
26
27
25
24
12
27
21
11
28
16
26
26
29
23
10
22
26
18
26
32
32
30
15
19
31
26
17
20
26

E74112 SUP030BD

Pos	Artikel-Nr.	Beschreibung
1	12000404	Zange für Oetingerklemmen Primea
9	12000068	GServiceriebe Multiventil P124
10	140321462	O-Ring 2018 Silikon
11	11000671	Heizung kplt. 1300W230V P124
12	11000323	Raccord zu Heizungsbolzen P124
13	12000066	Microschalter SAIA
14	11003069	Abdeckung Mikroschalter M-Ventil
15	189428600	Thermostat 175°
16	12000081	Temperatursensor P124
17	11000750	Raccord zu Adapter P124
18	12000097	Überdruckventil mit Rücklaufsper
19	11000674	Thermostatfeder zu Heizungsschla
20	20000451	Dampfzugang zu Milchbehälter kpl
21	11000804	Support zu Heizung P-Ring
22	11000765	Expansionsgefäß P-Ring
23	11000764	Deckel Expansionsgefäß P-Ring
24	11006298	Aufnahme Durchlauferhitzer P-DUO
25	11000805	Isolierabdeckung Heizung schwarz
26	12000892	Klemme Oetiker d=9,5
27	U140.014	Blechschraube 3,5x16 DIN 7505 B
28	U046.003	Schraube 3,5x48x28 TORX
29	U302.003	Mutter M4 UNI 5587
30	129573202	
31	16000380	Siliconschlauch 4,2X8,2 Meterwar
32	9972.247	Siliconschlauch 5x10 l=2 mtr.
100	20000480	Multifunktionsventil kplt. P-Rin

Pos	Artikel-Nr.	Beschreibung

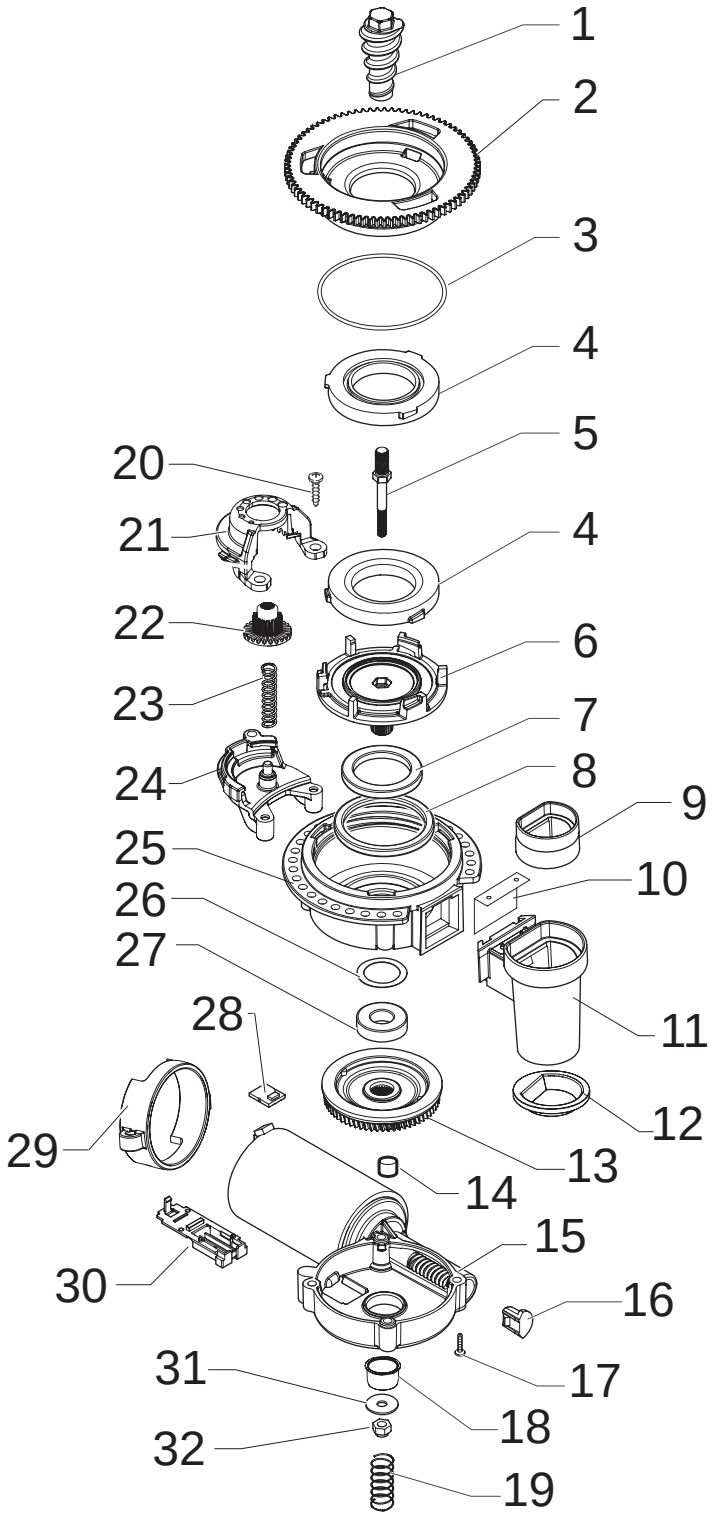
1
2
3
4
5
20
21
4
22
6
23
7
24
8
9
25
10
26
27
11
28
12
29
13
14
15
30
16
17
31
18
32
19

E74112 SUP030BD

Pos	Artikel-Nr.	Beschreibung
1	9141.001	Mahlschnecke Messing
2	149198250	Mahlscheibenhalterung oben Rondo
3	140328960	O-Ring 0530-15 lin NBR/FDA
4	146520100	Mahlscheibe Keramik 48x28
5	127473603	Bolzen Bohneneinz. M4-M6 vernick
6	149198350	Support zu Mahlwerk unten
7	123030300	Simmering Mahlwerkmotor Rondo
8	140360500	Filzring Mahlwerkmotor Rondo
9	145854360	Dichtung PulverkaffeServicericht
10	129024921	Blechmembrane Kaffeekanal P124
11	222870250	Trichter Kaffeemehl Rondo
12	145854462	Dichtung zu Bohnenbehälter unten
13	226000300	Zahnrad kplt. Z=38 mit Magnet
14	122100300	MagnService Zahnrad
15	11004354	Mahlwerksmotor MOD=1,25 IME 230V
16	149214800	Verschluß Antriebsspindel Mahlwe
17	129661702	Schraube TCB 3,5x30 DIN 7505 ver
18	11002873	Isolierhülse für Mahlwerkmotor P
19	11000597	Feder zu Support Mahlwerkmotor
20	129660102	Linsen-Blechschr.3,5x19DIN7505 v
21	11002508	Support oben Mahlgradeinstellung
22	11002509	Zahnrad Z=14-24 Mahlgradeinstell
23	11002572	Feder zu Zahnrad Mahlgradeinstel
24	11002613	Support unten Mahlgradeinstellun
25	149205450	Halterung für Schalter Incanto E
26	128381800	Beilagscheibe Mahlschneckenachse
27	123030200	Kugellager Mahlwerkmotor Rondo
28	181540900	Sensor Mahlwerk P124
29	11000194	Support zu Mahlwerkmotor
30	149199050	Support zu Sensor
31	128381902	Unterlagscheibe zu Mahlwerk
32	123453102	Mutter M4 selbstsichernd
100	11000676	Mahlwerk kplt. P124

Pos	Artikel-Nr.	Beschreibung

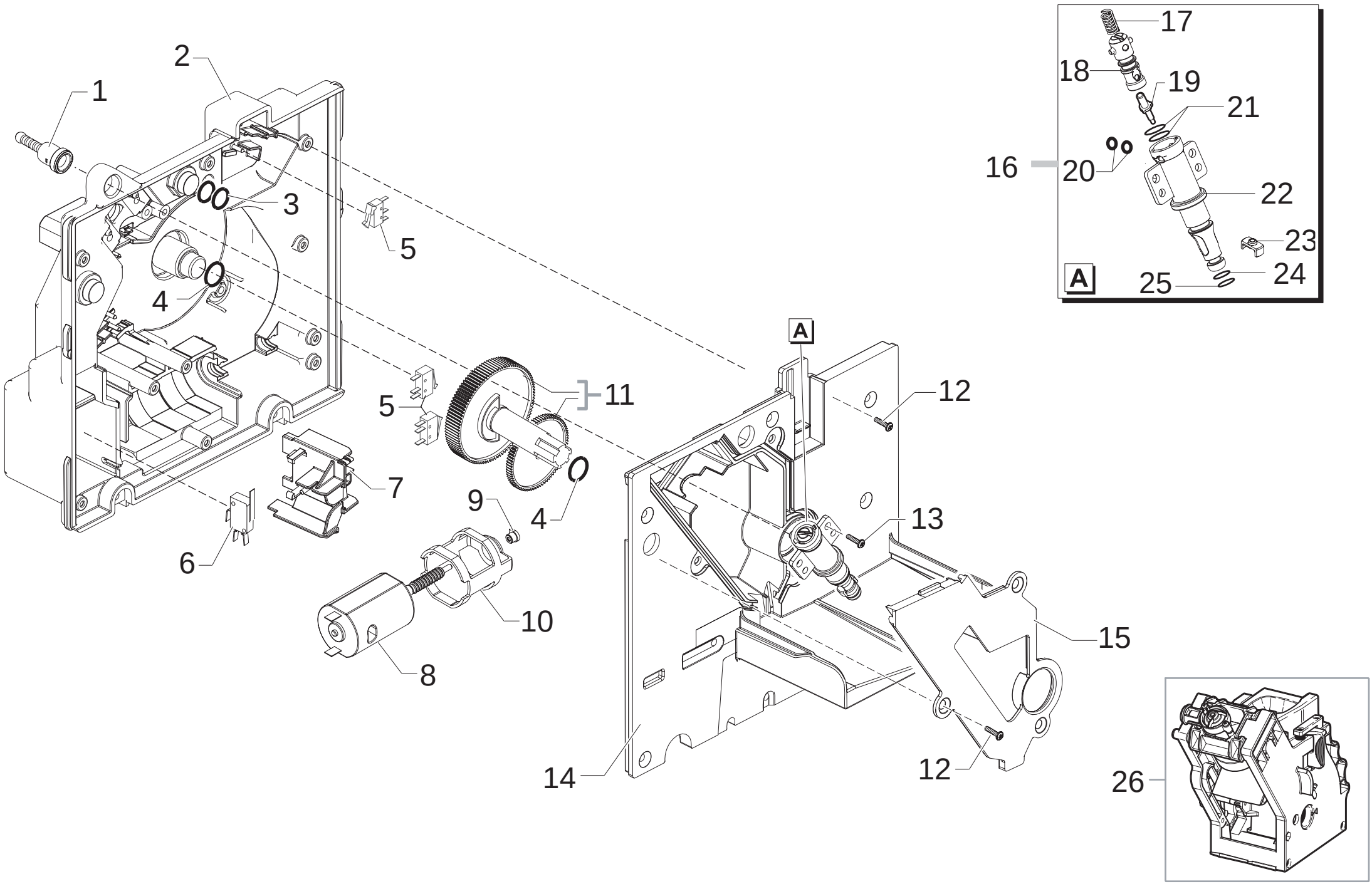
1
2
3
4
5
5
6
7
9
4
10
8
11
A
12
13
14
15
12
16
17
18
19
20
21
22
23
24
25
A
26

E74112 SUP030BD

Pos	Artikel-Nr.	Beschreibung
2	11000688	Montageplatte GServiceriebe hint
3	140325462	O-Ring ORM 0070-20 Silicon
4	9161.132	Dichtring
5	NE05.038	Mikroschalter Sudschublade/GServ
6	186724200	Mikroschalter Türe Incanto, SYNC
7	11006636	Aufnahme Mikroschalter Satzbehäl
7	11002385	Aufnahme Mikroschalter Restwasse
8	11005214	Motor Getriebe
9	9121.046	Sinterlager
10	9121.044	Schwingungsdämpfer MA, RO
11	20000455	Kit Zahnräder Getriebe P124
12	129914102	Torx-Schraube 35x12 WN 1423 verz
13	U109.040	Schraube 3,9x32 DIN 7981 C
14	11001966	Montageplatte GServiceriebe vorn
15	142856550	Abdeckung Wasserkanal schwarz P1
16	11005060	Ventilzapfen Talea
17	9011.132	Ventilfeder MA,RO,Vi
18	11003820	Aufnahme Ventil/Feder P-DUO
19	227660103	Ventilstift chrom + Dichtung Vit
20	140328059	O-Ring 2015 Silikon/Teflon
21	140324459	O-Ring 0060-20 Silicon
22	11003801	Ventilzapfen V2 P-DUO
23	11005099	Gleitstück Auslaufstutzen
24	NM01.035	O-Ring ORM 0090-20 SILICON
25	NM01.057	O-Ring ORM 0050-20 SILICON
26	11005921	Brühgruppe V2 P-DUO

Pos	Artikel-Nr.	Beschreibung